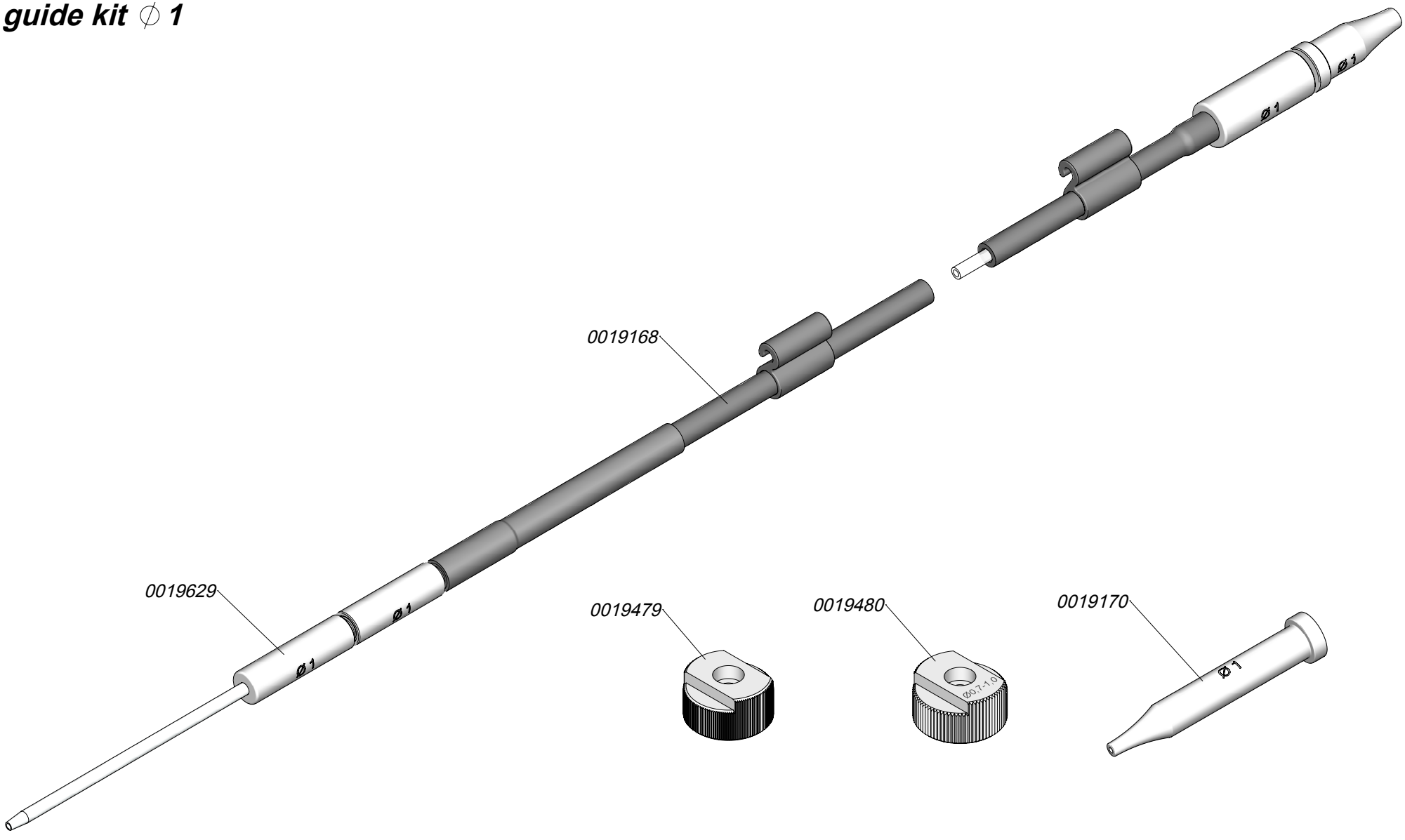# GSF10
## SF guide kit ∅ 1