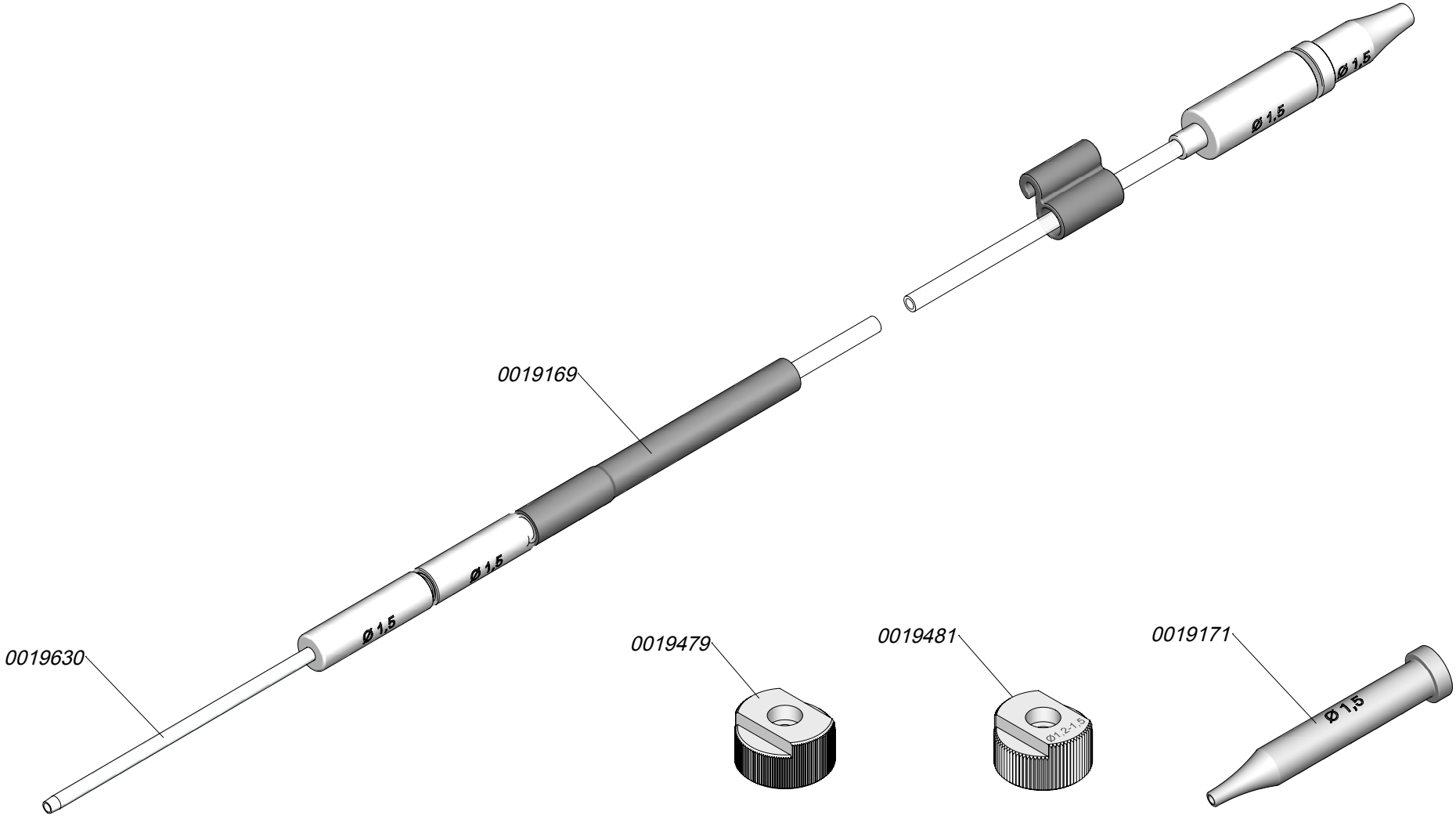GSF15
SF guide kit ∅ 1,5