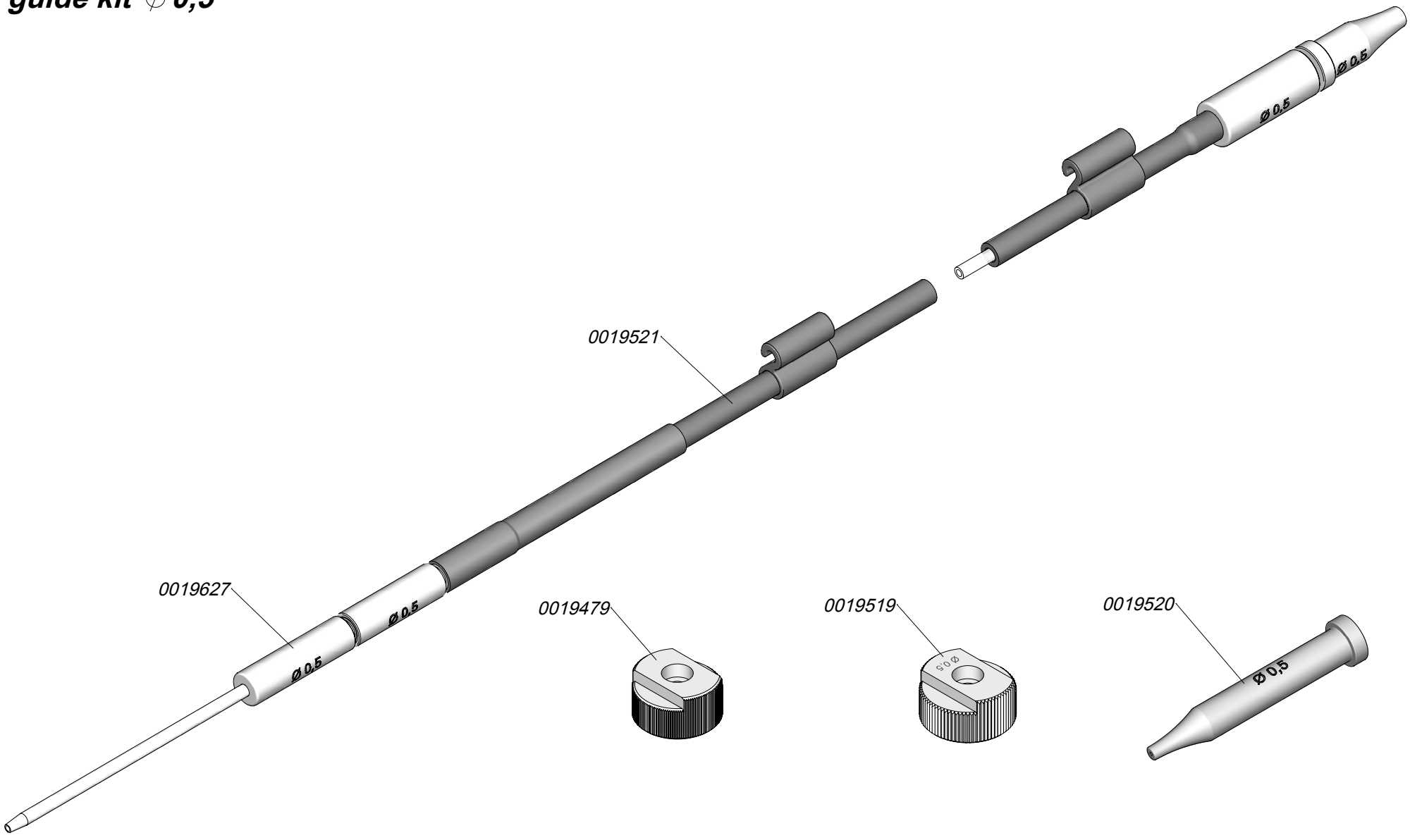GSF05
SF guide kit ∅ 0,5