Maße nach der ERSADUR-Veredelung

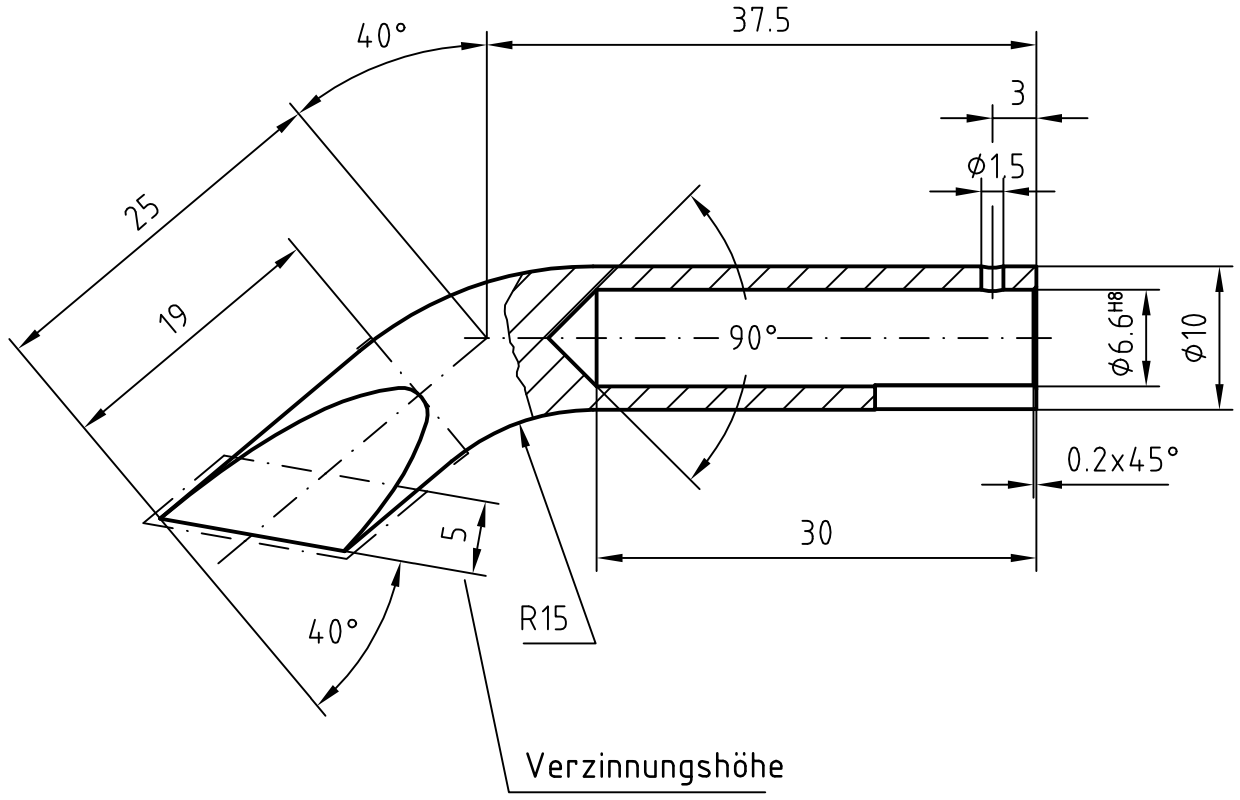

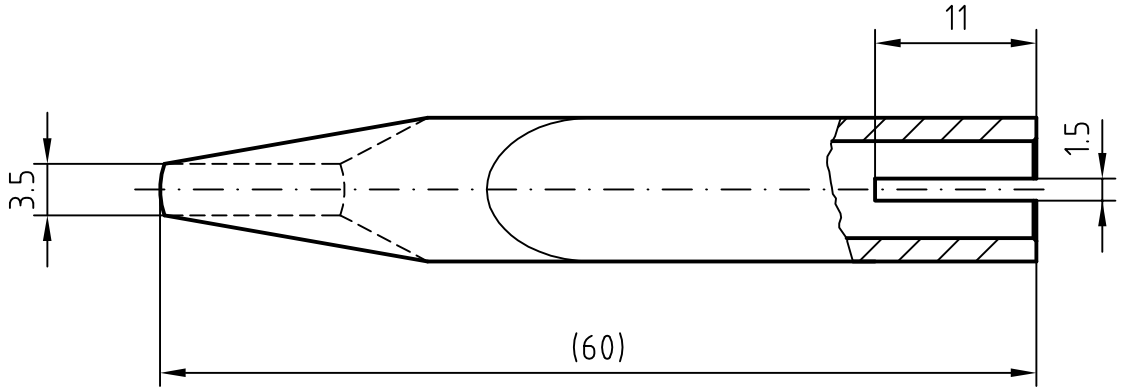

Diese Unterlage ist unser Eigentum, jede Vervielf?ltigung, Verwertung oder Mitteilung an dritte Personen ist strafbar, verpflichtet zu Schadenersatz und wird gerichtlich verfolgt. Alle Rechte f?r den Fall einer Patenterteilung oder GM-Eintragung behalten wir uns vor. Die Unterlage ist auf Verlangen jederzeit zur?ckzugeben.

Oberfl?che: ERSADUR 250 µm				Maáe ohne Toleranzangabe ISO 2768 m	Werkst?ck-kanten DIN 6784	Werkstoff: SE-Cu F25	
				1999	Tag	Name	Sonderlötspitze	Maástab 2:1
				Bear.	17.03.	Müller		
				Gepr.				
				ERSA®		SSK 910		Format DIN A4
Nr.	?nderung	Datum	Name	L?ttechnik GmbH 97877 Wertheim		Ersatz f?r:	Ersetzt durch:	